Air Compressor
Instruction Manual

Compresseur d'air
Manuel d'instructions

Compresor de aire
Manual de instrucciones

MAC100Q
MAC210Q
MAC320Q

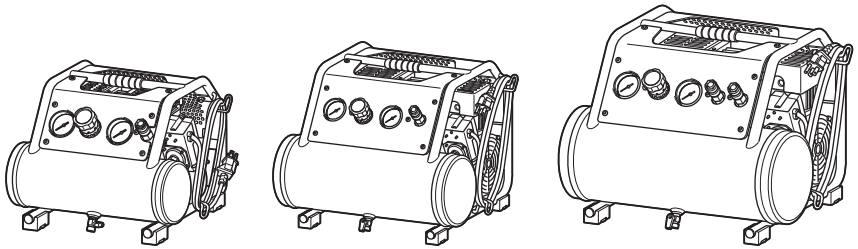

Parts description

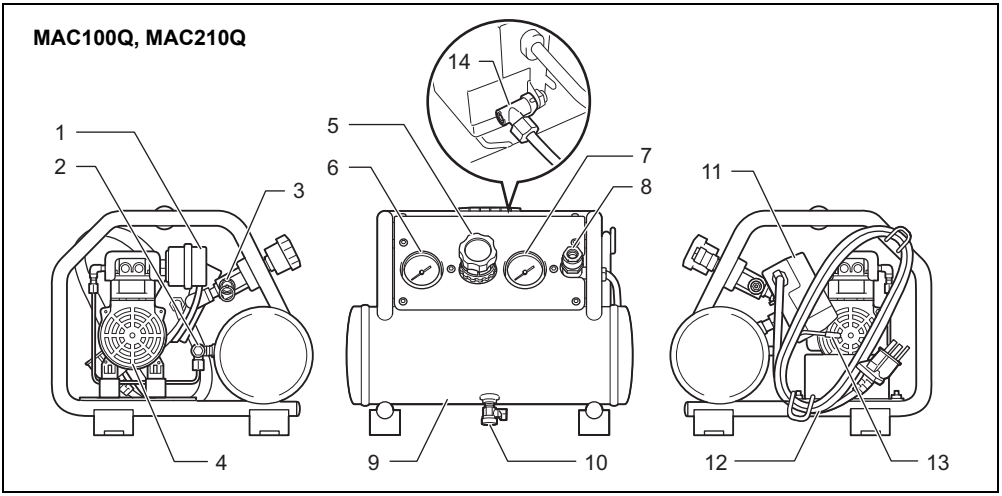

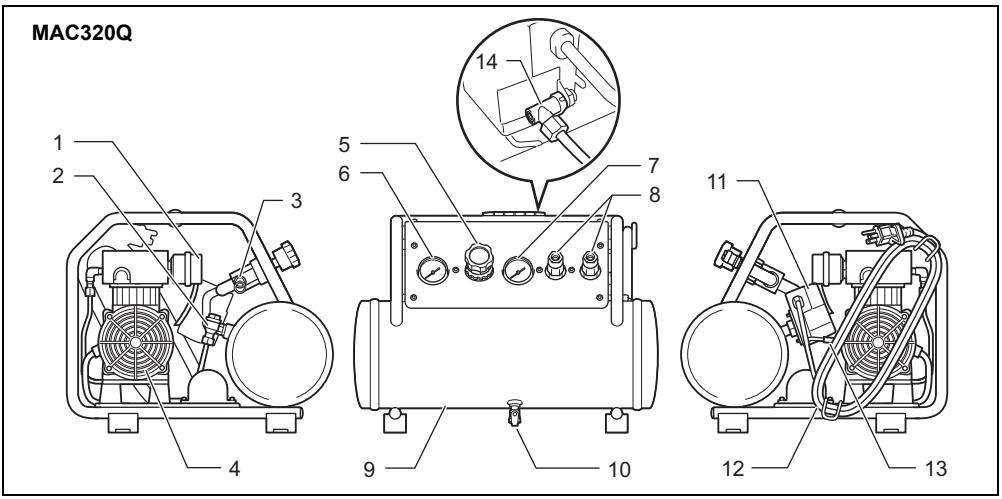

1. Air filter (Air intake)
2. Check valve
3. Safety valve
4. Air compressor pump
5. Regulator
6. Tank pressure gauge
7. Outlet pressure gauge
8. Quick coupler
9. Air tank
10. Drain valve
11. Pressure switch
12. Power cord
13. ON/AUTO-OFF switch
14. Pressure switch unloading valve

Note:
The shape of the drain valve differs between MAC100Q and MAC210Q.

SPECIFICATIONS

Model	MAC100Q	MAC210Q	MAC320Q
MAX Output Power	350 W	800 W	1100 W
SCFM @ 90 PSIG	0.7	2.0	2.6
Cut-In Pressure	105 PSIG (0.72 MPa)		
Cut-Out Pressure	135 PSIG (0.93 MPa)		
Bore x Stroke x Qty	51 mm x 8 mm x 2	64 mm x 14 mm x 2	64 mm x 17 mm x 2
Voltage -Single Phase	120 V AC		
Hz	60 Hz		
Motor RPM	1,750 min^{-1}		
Lubrication	Oil-Less		
Tank Size	1 gal (3.8 L)	2 gal (7.6 L)	3 gal (11.4 L)
Weight	12.5 kg (27.6 lbs)	20.5 kg (45.2 lbs)	23.8 kg (52.5 lbs)
Dimensions (L x H x W)	L: 328 mm (12-7/8”) W: 370 mm (14-1/2”) H: 282 mm (11-1/8”)	L: 441 mm (17-3/8”) W: 429 mm (16-7/8”) H: 347 mm (13-5/8”)	L: 456 mm (18”) W: 481 mm (19”) H: 348 mm (13-3/4”)
Outlet Max Pressure	135 PSIG (0.93 MPa)		
CSA/US Listed	Yes		

- Due to our continuing program of research and development, the specifications herein are subject to change without notice.
- Note: Specifications may differ from country to country.

Minimum Circuit Requirement: 15 AMPS

* A circuit breaker is preferred. Use only a fuse or circuit breaker that is the same rating as the branch circuit the air compressor is operated on. If the air compressor is connected to a circuit protected by fuses, use time delay fuses.

IMPORTANT

Read the Safety Guidelines and ALL instructions carefully before operating.
www.makitatools.com
www.makita.ca

IMPORTANT SAFETY INSTRUCTIONS

SAVE THESE INSTRUCTIONS.

⚠WARNING

IMPROPER OPERATION OR MAINTENANCE OF THIS PRODUCT COULD RESULT IN SERIOUS INJURY AND PROPERTY DAMAGE.
READ AND UNDERSTAND ALL WARNINGS AND OPERATING INSTRUCTIONS BEFORE USING THIS EQUIPMENT.

⚠WARNING

Risk of Unsafe Operation

WHAT CAN HAPPEN

Unsafe operation of your air compressor could lead to serious injury to you or others.

HOW TO PREVENT IT

- Review and understand all instructions and warnings in this manual.
- Become familiar with the operation and controls of the air compressor.
- Keep operating area clear of all persons, pets, and obstacles.
- Keep children away from the air compressor at all times.
- Do not operate the product when fatigued or under the influence of alcohol or drugs. Stay alert at all times.
- Never defeat the safety features of this product.
- Equip area of operation with a fire extinguisher.
- Do not operate machine with missing, broken, or unauthorized parts.

⚠WARNING

Risk of Air Tank Bursting

WHAT CAN HAPPEN

The following conditions could lead to a weakening of the tank, and RESULT IN A VIOLENT TANK EXPLOSION RESULTING IN SERIOUS INJURY TO YOU OR OTHERS:

- Failure to properly drain condensed water from the tank, causing rust and thinning of the tank wall.
- Modifications or attempted repairs to the tank.
- Unauthorized modifications to the pressure switch, safety valve, or any other components, which control tank pressure.

HOW TO PREVENT IT

- Drain air tank daily or after each use. If air tank develops a leak, replace it immediately with a new tank or replace the entire compressor.
- Do not drill into, weld or otherwise modify air tank or it will weaken. The tank can rupture or explode. Replace with a new air tank.
- Follow the equipment manufacturers recommendation and never exceed the maximum allowable pressure rating of attachments. Never use the compressor to inflate small low-pressure objects such as children's toys, footballs, basketballs, etc.

⚠WARNING

Risk of Attachments and Accessories Bursting

WHAT CAN HAPPEN

Exceeding the pressure rating of air tools, spray guns, air operated accessories, tires AND other inflatables can cause them to explode or fly apart, and could result in serious injury to you and others.

⚠WARNING

Risk of Electric Shock

WHAT CAN HAPPEN

- Your air compressor is powered by electricity. Like any other electrically powered device, if it is not used properly, it may cause electrical shock.
- Electrical grounding: failure to provide adequate grounding to this product could increase the risk of electric shock.

HOW TO PREVENT IT

- Any electrical wiring or repairs required to this product should be performed by qualified service personnel or a licensed electrician, in accordance with national and local electrical codes.
- Make certain that the electrical circuit to which the compressor is connected provides proper electrical grounding, correct voltage, and adequate fuse protection.
- Never operate the compressor outdoors when it is raining, or in a wet environment.
- Never operate the compressor with guards or covers which are damaged or removed.

⚠WARNING

Risk of Explosion or Fire

WHAT CAN HAPPEN

It is normal for electrical contacts within the motor and pressure switch to spark, whenever the compressor starts or stops. Never operate the compressor in an atmosphere where flammable vapors are present. Doing so can result in serious injury to you or others.

HOW TO PREVENT IT

- Always operate the compressor in a well-ventilated area, free of gasoline or solvent vapors.
- If spraying flammable materials, locate compressor at least 20 feet away from spray area.
- Store flammable materials in a secure location away from compressor.

⚠WARNING

Risk to Breathing

WHAT CAN HAPPEN

- The compressed air from your compressor is not safe for breathing.

The air stream may contain carbon monoxide or other vapors, or particles from the tank or other components.
- Sprayed materials such as paint, paint solvents, paint remover, insecticides, weed killers, etc., contain harmful vapors and poisons.
- Breathing compressor or sprayed materials vapor can result in serious injury.

HOW TO PREVENT IT
- Never inhale air from the compressor, either directly or from a breathing device connected to the compressor. Work in an area equipped with good cross ventilation.
- Read and follow the safety instructions provided on the label or safety data sheet for the material you are spraying.
  Use an approved respirator designed for use with your specific application.

⚠WARNING: Risk from noise
Wear hearing protection to protect your ears against exhaust noise and noise during operation.

⚠WARNING

Risk from Compressed Air

WHAT CAN HAPPEN
The compressed air stream can cause soft tissue damage, and can propel dirt, chips, loose particles and small objects at high speed, resulting in property damage or personal injury.

HOW TO PREVENT IT
- Always wear approved safety glasses with side shields when using or maintaining the compressor.
- Never point any nozzle or sprayer toward any part of the body or at other people or animals.
- Always turn the compressor off and bleed pressure from the air line before attempting maintenance, attaching tools or accessories.

⚠WARNING

Risk from Moving Parts

WHAT CAN HAPPEN
The compressor cycles automatically when the pressure switch is in the on/auto position. If you attempt repair or maintenance while the compressor is operating or plugged in, you can expose yourself to moving parts. These moving parts can cause serious injury.

HOW TO PREVENT IT
- Always unplug the compressor and release air pressure from the tank and any attachments before attempting any maintenance or repair.
- Never operate the compressor with guards or covers which are damaged or removed.
- Keep your hair, clothing, and gloves away from moving parts. Loose clothes, jewelry, or long hair can be caught in moving parts.
- Air vents may cover moving parts and should be avoided as well.

⚠WARNING

Risk of Burn

WHAT CAN HAPPEN
Contact with hot parts such as the compressor head or outlet tubes could result in a serious skin burn.

HOW TO PREVENT IT
- Never touch hot components during or immediately after operation of the compressor. Do not reach around protective shrouds or attempt maintenance until unit has been allowed to cool.

GLOSSARY

CFM: Cubic feet per minute.

SCFM: Standard cubic feet per minute; a unit of measure of air delivery.

PSIG: Pounds per square inch gauge; a unit of measure of pressure.

CUT-IN PRESSURE: While the motor is off, air tank pressure drops as you continue to use your accessory or air tool. When the tank pressure drops to a certain level the motor will restart automatically re-started is called “cut-in pressure”.

CUT-OUT PRESSURE: When you turn on your air compressor, it begins to run, air pressure in the air tank begins to build. It builds to a certain pressure before the motor automatically shuts off - protecting your air tank from pressure higher than its design rating. The pressure at which the motor shuts off is called “cut-out pressure”.

DUTY CYCLE

All Makita manufactured air compressors are recommended to be operated on not more than a 50% duty cycle. This means an air compressor that pumps air more than 50% in one hour is considered misuse because the air compressor is undersized for the required air demand.

GENERAL INFORMATION
This air compressor is equipped with an Oil-Less pump designed for durability and no maintenance.

The compressor can be used for properly rated pneumatic nailers and staplers. An air pressure regulator is supplied for these applications.

⚠WARNING
Never use compressor for applications other than to operate a properly rated nailer or stapler. Use of the compressor for other applications could result in property damage and personal injury.

Separate air transformers which combine the functions of air regulation and/or moisture and dirt removal should be used where applicable.

ON-RECEIPT INSPECTION
DAMAGE: Each air compressor outfit is carefully tested and checked before shipment. With improper handling, damage may result in transit and cause problems with compressor operation.

Immediately upon arrival, check equipment for both concealed and visible damages to avoid expenses being incurred to correct such problems. This should be done regardless of any visible signs of damage to the shipping container. If this product was shipped directly to you, report any damages to the carrier and arrange for inspection of goods immediately.

STORAGE

Before you store the air compressor, make sure you do the following:

1. Review the “Maintenance” and “Operating Procedures” sections and perform maintenance as necessary. Be sure to drain water from the air tank.
2. Protect the electrical cord and air hose from damage (such as being stepped on or run over).

Store the air compressor in a clean and dry location.

DESCRIPTION OF OPERATION

DRAIN VALVE:

The drain valve is located at the bottom of the air tank and is used to drain condensation at the end of each use.

AUTOMATIC SHUT OFF SYSTEM:

If the compressor automatically shuts off before reaching its normal cutoff pressure :

1. Shut off all tools.
2. Unplug the compressor or turn off the pressure switch.
3. Wait until the compressor cools down. (about 10 min.)
4. Replug the compressor or turn on the pressure switch to start the compressor.
5. Resume operation.

If you are using an extension cord, the compressor shuts off even after performing above procedures. In this case, the extension cord is too long or narrow. Replace the extension cord with proper length and width.

ON/AUTO - OFF SWITCH:

Turn this switch to “on” to provide automatic power to the pressure switch and to “off” to remove power when finished using the compressor or when compressor will be left unattended.

AIR FILTER (AIR INTAKE):

Keep the air filter clean at all times. Do not operate the compressor with the air filter removed. The compressor does not operate at full capacity if the air filter is dirty. Before using the compressor, always check the air filter if it is clean. If not, clean the air filter or replace the filter element.

AIR COMPRESSOR PUMP:

To compress air, the piston moves up and down in the cylinder. On the down stroke, air is drawn in through the air intake valve. The exhaust valve remains closed.
On the upstroke of the piston, air is compressed. The intake valve closes and compressed air is forced out through the exhaust valve, through the outlet tube, through the check valve and into the air tank. Useable air is not available until the compressor has raised the air tank pressure above that required at the air outlet.

CHECK VALVE:

When the air compressor is operating, the check valve is “open”, allowing compressed air to enter the air tank. When the air compressor reaches “cut-out” pressure, the check valve “closes”, allowing air pressure to remain inside the air tank.

PRESSURE SWITCH UNLOADING VALVE:

The pressure switch unloading valve located on the side of the pressure switch, is designed to automatically release compressed air from the compressor head and the outlet tube when the air compressor reaches “cut-out” pressure.

PRESSURE SWITCH:

The pressure switch automatically starts the motor when the air tank pressure drops to the factory set “cut-in” pressure. It stops the motor when the air tank pressure reaches the factory set “cut-out” pressure.

SAFETY VALVE:

If the pressure switch does not shut off the air compressor at its “cut-out” pressure setting, the safety valve will protect against high pressure by “popping out” at its factory set pressure which is slightly higher than the pressure switch “cut-out” setting.

OUTLET PRESSURE GAUGE:

The outlet pressure gauge indicates the air pressure available at the outlet side of the regulator. This pressure is controlled by the regulator and is always less or equal to the tank pressure. See “Operating Procedures”.

TANK PRESSURE GAUGE:

The tank pressure gauge indicates the air pressure in the tank.

REGULATOR:

The air pressure coming from the air tank is controlled by the regulator knob. Turn the knob clockwise to increase pressure and counter-clockwise to decrease pressure. To avoid minor re-adjustment after making a change in pressure setting, always approach the desired pressure from a lower pressure. When reducing from a higher to a lower setting, first reduce to some pressure less than desired pressure. Depending on the air requirements of each particular accessory, the outlet regulated air pressure may have to be adjusted while you are operating the accessory.

COMPRESSED AIR OUTLET;
For Regular Pressure Pneumatic Tool Use
Outlet Max Pressure; 135 PSIG (0.93 MPa)

INSTALLATION AND BREAK-IN PROCEDURES

LOCATION OF THE AIR COMPRESSOR

Locate the air compressor in a clean, dry and well-ventilated area. The air filter must be kept clear of obstructions, which could reduce air delivery of the air compressor. The air compressor should be located at least 12 inches away from the wall or other obstructions

that will interfere with the flow of air. The air compressor head and shroud are designed to allow for proper cooling. If humidity is high, an air filter can be installed on the air outlet adapter to remove excessive moisture. Follow the instructions packaged with the air filter for proper installation.
Place the air compressor on a flat surface so that it is resting securely on the rubber feet.

OPERATING TEMPERATURE

The operating temperature of this compressor is between 0°C and 40°C (32°F and 104°F).

⚠CAUTION
Never operate the compressor in the temperatures below 0°C (32°F) and above 40°C (104°F).

LUBRICATION

This air compressor is equipped with an Oil-Less pump designed for durability and no maintenance.

Extension Cords

To avoid voltage drop, power loss, and overheating of the motor, use extra air hose instead of an extension cord. Low voltage can cause damage to the motor.

If an extension cord must be used:
- Use only an approved 3-wire extension cord that has a 3- blade grounding plug and a 3- slot receptacle that will accept the plug on the air compressor.
- Make sure the extension cord is in good condition.

Please see the chart below for the MINIMUM extension cord gauge requirements:

Amp Rating Range (120 V)	Total Length of Cord in Meter					
	10 m 25 ft.	15 m 50 ft.	20 m 75 ft.	30 m 100 ft.	50 m 150 ft.	60 m 200 ft.
0 - 5 A	16	16	16	14	12	12
5 - 8 A	16	16	14	12	10	Not Recommended
8 - 12 A	14	14	12	10	Not Recommended	Not Recommended
12 - 15 A	12	12	10	10	Not Recommended	Not Recommended
15 - 20 A	10	10	10	Not Recommended	Not Recommended	Not Recommended

Piping

Plastic or PVC pipe is not designed for use with compressed air. Regardless of its indicated pressure rating, plastic pipe can burst from air pressure. Use only metal pipe for air distribution lines. If a pipe line is necessary, use pipe that is the same size, or larger than, the air tank outlet. Piping that is too small will restrict the flow of air. If piping is over 100 feet long, use the next larger size. Bury underground lines below the frost line and avoid pockets where condensation can gather and freeze. Apply pressure before underground lines are covered to make sure all pipe joints are free of leaks.

Grounding Instruction

WARNING: Risk of electric shock! In the event of a short circuit, grounding reduces the risk of shock by providing an escape wire for the electric current. This air compressor must be properly grounded.

The air compressor is equipped with a cord having a grounding wire with an appropriate grounding plug. The plug must be used with an outlet that has been installed and grounded in accordance with all local codes and ordinances. The outlet must have the same configuration as the plug. DO NOT USE AN ADAPTER.

Inspect the plug and cord before each use. Do not use if there are signs of damage.

DANGER:
Improper grounding can result in electrical shock. Do not modify the plug that has been provided. If it does not fit the available outlet, the correct outlet should be installed by a qualified electrician.

OPERATING PROCEDURES

Daily Start-up Checklist

INSTALLING HOSES

⚠WARNING
Risk of unsafe operation. Firmly grasp hose in hand when installing or disconnecting to prevent hose whip. Losing control of the hose may result in personal injury and property damage.

1. Before attaching air hose or accessories, make sure the pressure switch lever is set to “OFF” and the air regulator or shut-off valve is closed.
2. Attach hose and accessories. Too much air pressure causes a hazardous risk of bursting. Check the manufacturer’s maximum pressure rating for air tools and accessories. The regulator outlet pressure must never exceed the maximum pressure rating.
3. Turn the pressure switch lever to “ON/AUTO” and allow tank pressure to build. Motor will stop when tank pressure reaches “cut-out” pressure.
4. Open the regulator by turning it clockwise. Adjust the regulator to the correct pressure setting. Your compressor is ready for use.
5. Always operate the air compressor in well-ventilated areas; free of gasoline or other solvent vapors. Do not operate the compressor near the spray area.

When you are finished:

DISCONNECTING HOSES

⚠WARNING

Risk of unsafe operation. Firmly grasp hose in hand when installing or disconnecting to prevent hose whip. Losing control of the hose may result in personal injury and property damage.

6. Set the pressure switch lever to “OFF”.
7. Using the air tool or accessory, bleed the tank pressure down to zero.
8. Remove the air tool or accessory.
9. Drain water from air tank by opening drain cock valve on bottom of tank. WATER WILL CONDENSE IN THE AIR TANK. IF NOT DRAINED, WATER WILL CORRODE AND WEAKEN THE AIR TANK CAUSING A RISK OF AIR TANK RUPTURE.

Note:

If drain valve is plugged, release all air pressure. The valve can then be removed, cleaned, then reinstalled.

10. After the water has been drained, close the drain valve. The air compressor can now be stored.

⚠WARNING

Drain Air Tank Properly. Improper draining of the air tank can result in corrosion and possible bursting of the tank. Tank bursting could lead to personal injury and property damage.

MAINTENANCE

⚠WARNING:

Never use the air compressor which is operating abnormally.
If the air compressor appears to be operating unusually, making strange noises or vibration, stop using it immediately and arrange for repairs by a Makita authorized service center.

⚠WARNING:

Use only genuine Makita replacement parts. Replacement parts not manufactured by Makita may void your warranty and can lead to malfunction and result in injuries. Genuine Makita parts are available from an authorized dealer.

⚠WARNING:

UNIT CYCLES AUTOMATICALLY WHEN POWER IS ON. WHEN DOING MAINTENANCE, YOU MAY BE EXPOSED TO VOLTAGE SOURCES, COMPRESSED AIR OR MOVING PARTS. PERSONAL INJURIES CAN OCCUR. BEFORE PERFORMING ANY MAINTENANCE OR REPAIR, UNPLUG THE COMPRESSOR AND BLEED OFF ALL AIR PRESSURE.

NOTICE:

Never use gasoline, benzine, thinner, alcohol or the like. Discoloration, deformation or cracks may result.

To ensure efficient operation and longer life of the air compressor unit, a routine maintenance schedule should be prepared and followed. The following routine maintenance schedule is geared to a unit in a normal working environment operating on a daily basis. If necessary, the schedule should be modified to suit the conditions under which your compressor is used. The modifications will depend upon the hours of operation and the working environment. Compressor units in an extremely dirty and/or hostile environment will require a greater frequency of all maintenance checks.

ROUTINE MAINTENANCE SCHEDULE

1. Drain water from the air tank, any moisture separators or transformers.
2. Check for any unusual noise and/or vibration.
3. Manually check all safety valves to make sure they are operating properly.

⚠WARNING: Risk of bursting.

Check Safety Valve. If safety valve does not operate properly over pressurization of the air tank may result in rupture or explosion causing personal injury and property damage.

4. Inspect air filter, replace if necessary.
5. Inspect air lines and fittings for leaks; correct as necessary.
   Each year of operation or if a problem is suspected:
   - Check condition of air compressor pump intake and exhaust valves.
   - Check condition of check valve. Replace if damaged or worn out.
6. Keep all screws, bolts, and covers tightly mounted. Check their conditions periodically.

⚠WARNING

Keep All Screws, Bolts and Covers Properly Tightened. If screws plates or covers become loose personal injury or property damage may occur.

MAKITA LIMITED WARRANTY

Please refer to the annexed warranty sheet for the most current warranty terms applicable to this product. If annexed warranty sheet is not available, refer to the warranty details set forth at below website for your respective country.

United States of America: www.makitatools.com
Canada: www.makita.ca
Other countries: www.makita.com

Description des pièces

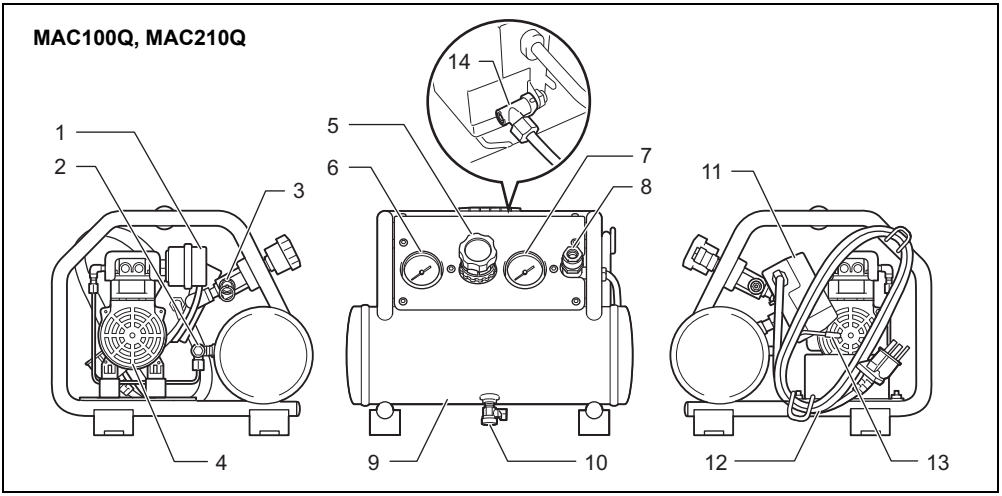

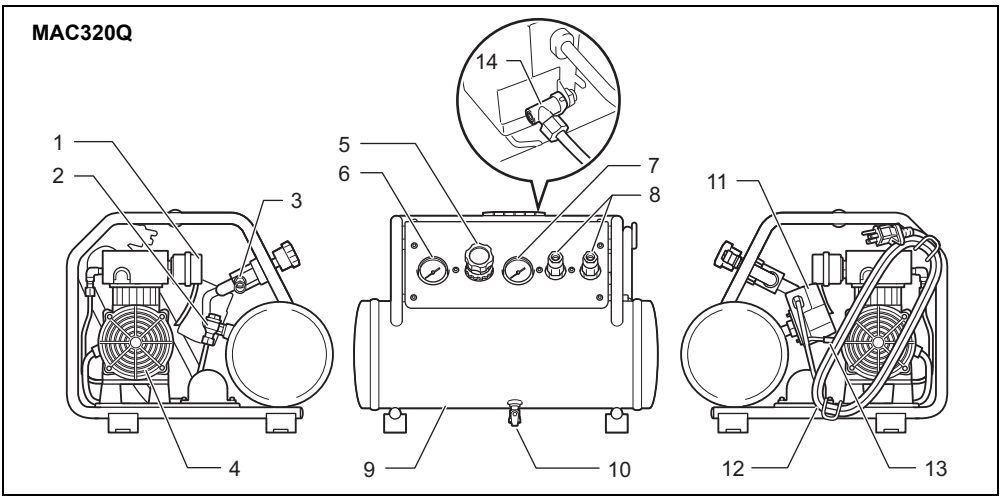

1. Filtre à air (admission d’air)
2. Clapet antiretour
3. Soupape de sécurité
4. Pompe de compression d’air
5. Régulateur
6. Manomètre de réservoir
7. Manomètre de sortie
8. Raccord rapide
9. Réservoir d’air
10. Robinet de vidange
11. Manostat
12. Cordon d’alimentation
13. Interrupteur MARCHE/AUTOMATIQUE - ARRÊT
14. Valve de décompression de manostat

Remarque :
La forme du robinet de vidange des modèles MAC100Q et MAC210Q n’est pas la même.

CARACTÉRISTIQUES TECHNIQUES

Modèle	MAC100Q	MAC210Q	MAC320Q
Puissance de sortie MAX	350 W	800 W	1 100 W
Pi^3/min std @ 90 PSIG	0,7	2,0	2,6
Pression d'enclenchement	105 PSIG (0,72 MPa)		
Pression de déclenchement	135 PSIG (0,93 MPa)		
Alésage x Course x Qté	51 mm x 8 mm x 2	64 mm x 14 mm x 2	64 mm x 17 mm x 2
Tension - monophasée	120 V CA		
Hz	60 Hz		
Régime du moteur	1 750 min^{-1}		
Lubrification	Sans huile		
Dimension du réservoir	1 gal (3,8 L)	2 gal (7,6 L)	3 gal (11,4 L)
Poids	12,5 kg (27,6 livres)	20,5 kg (45,2 livres)	23,8 kg (52,5 livres)
Dimensions (L x H x P)	L : 328 mm (12-7/8 po) P : 370 mm (14-1/2 po) H : 282 mm (11-1/8 po)	L : 441 mm (17-3/8 po) P : 429 mm (16-7/8 po) H : 347 mm (13-5/8 po)	L : 456 mm (18 po) P : 481 mm (19 po) H : 348 mm (13-3/4 po)
Pression maximale de la sortie	135 PSIG (0,93 MPa)		
Répertorié par CSA/US	Oui		

- Étant donné l'évolution constante de notre programme de recherche et de développement, les caractéristiques techniques contenues dans ce manuel sont modifiables sans préavis.
- Remarque : Les caractéristiques techniques peuvent varier suivant les pays.

Exigences minimales pour le circuit : 15 ampères

* La présence d'un disjoncteur est recommandée. Utiliser uniquement un fusible ou un disjoncteur ayant la même valeur nominale que celle du circuit de dérivation avec lequel le compresseur d'air est alimenté. Si le compresseur d'air est branché à un circuit protégé par des fusibles, utiliser des fusibles temporisés.

IMPORTANT

Lire attentivement les recommandations de sécurité et TOUTES les instructions avant d'utiliser l'appareil.
www.makitatools.com
www.makita.ca

CONSIGNES DE SÉCURITÉ IMPORTANTES

CONSERVEZ LES PRÉSENTES INSTRUCTIONS.

⚠AVERTISSEMENT

UNE UTILISATION OU UN ENTRETIEN INADÉQUAT DE CE PRODUIT PEUT ENTRAÎNER DES BLESSURES GRAVES ET DES DOMMAGES MATÉRIELS. S'ASSURER DE LIRE ET DE COMPRENDRE L'ENSEMBLE DES AVERTISSEMENTS ET DES INSTRUCTIONS D'UTILISATION AVANT D'UTILISER CET ÉQUIPEMENT.

⚠AVERTISSEMENT

Risques associés à une utilisation non sécuritaire

CE QUI PEUT SE PRODUIRE

Une utilisation non sécuritaire de votre compresseur d'air peut entraîner des blessures graves.

COMMENT L'ÉVITER

- S'assurer de consulter et de comprendre l'ensemble des instructions et des avertissements contenus dans le présent manuel.
- Se familiariser avec le fonctionnement et les commandes du compresseur d'air.
- S'assurer que toute personne, tout animal ou tout obstacle se trouve à l'écart de la zone de travail.
- Les enfants doivent se tenir à l'écart du compresseur d'air en tout temps.
- Ne pas utiliser ce produit lorsque vous êtes fatigué ou sous l'influence de l'alcool ou de la drogue. Toujours rester vigilant.
- Ne jamais contourner les dispositifs de sécurité de ce produit.
- Un extincteur doit être installé dans la zone d'utilisation.
- Ne pas utiliser l'appareil si des pièces sont manquantes, brisées, ou en présence de pièces non homologuées.

⚠AVERTISSEMENT

Risque d'éclatement du réservoir d'air comprimé

CE QUI PEUT SE PRODUIRE

Les situations suivantes peuvent mener à un affaiblissement du réservoir et PROVOQUER UNE VIOLENTE EXPLOSION DU RÉSERVOIR, CE QUI ENTRAÎNERAIT DES BLESSURES GRAVES :

- Ne pas vidanger correctement l'eau condensée dans le réservoir, ce qui cause la corrosion et l'amincissement de la paroi du réservoir.
- Toute modification ou tentative de réparations effectuées sur le réservoir.
- Toute modification non autorisée du manostat, de la soupape de sécurité ou de tout autre composant qui contrôle la pression du réservoir.

COMMENT L'ÉVITER

- Vidanger le réservoir d'air quotidiennement ou après chaque utilisation. Si le réservoir d'air présente une fuite, le remplacer immédiatement par un nouveau réservoir ou remplacer le compresseur au complet.
- S'abstenir de percer un trou dans le réservoir d'air, de souder ce dernier ou de le modifier de quelque façon que ce soit; cela l'affaiblirait. Le réservoir pourrait se rompre ou exploser. Remplacer par un nouveau réservoir d'air.
- Suivre les recommandations du fabricant des appareils et ne jamais excéder la pression nominale maximale autorisée pour les accessoires. Ne jamais utiliser le compresseur pour gonfler de petits objets ayant une faible pression comme les jouets pour enfants, les ballons de soccer, les ballons de basketball, etc.

⚠AVERTISSEMENT

Risque d'éclatement de l'équipement et des accessoires

CE QUI PEUT SE PRODUIRE

Si la pression nominale des outils pneumatiques, pistolets de pulvérisation, accessoires à commande pneumatique, pneus ET autres objets gonflables est dépassée, il est possible qu'ils explosent ou volent en éclats, ce qui peut entraîner des blessures graves.

⚠AVERTISSEMENT

Risque de décharge électrique

CE QUI PEUT SE PRODUIRE

- Votre compresseur d'air est alimenté par de l'électricité. Comme tout autre appareil électrique, s'il n'est pas utilisé correctement, il peut causer une décharge électrique.
- Mise à la terre : si une mise à la terre adéquate n'est pas réalisée, le risque de décharge électrique est accru.

COMMENT L'ÉVITER

- Tout câblage électrique ou toute réparation pour ce produit doit être réalisé par un technicien qualifié ou un électricien agréé, conformément aux codes électriques nationaux et locaux.
- S'assurer que le circuit électrique auquel le compresseur est branché offre une mise à la terre électrique correcte, une tension appropriée et une protection par fusible adéquate.
- Ne jamais faire fonctionner le compresseur à l'extérieur lorsqu'il pleut, ou dans un environnement humide.
- Ne jamais faire fonctionner le compresseur si les dispositifs de protection ou les couvercles sont enlevés ou endommagés.

⚠AVERTISSEMENT

Risque d'explosion ou d'incendie

CE QUI PEUT SE PRODUIRE

Il est normal que des contacts électriques dans le moteur et le manostat produisent une étincelle lorsque le

compresseur démarre ou s'arrête. Ne jamais faire fonctionner le compresseur dans une atmosphère où sont présentes des vapeurs inflammables. Cela pourrait entraîner des blessures graves.

COMMENT L'ÉVITER

- Toujours utiliser le compresseur dans une zone bien aérée, sans essence ou vapeurs de solvants.
- Si des matières inflammables sont pulvérisées, placer le compresseur à une distance d'au moins 6,1 m (20 pi) de la zone de projection.
- Entreposer les matières inflammables en lieu sûr, à l'écart du compresseur.

⚠AVERTISSEMENT

Risques respiratoires

CE QUI PEUT SE PRODUIRE

- Il est dangereux de respirer l'air comprimé sortant du compresseur.
  Le flux d'air peut contenir du monoxyde de carbone, d'autres gaz ou des particules provenant du réservoir ou d'autres composants.
- Les matériaux vaporisés comme la peinture, les solvants de peinture, les décapants, les insecticides, les herbicides, etc. contiennent des vapeurs nocives et sont toxiques.
- L'inhalation du flux du compresseur ou des vapeurs des matières pulvérisées peut entraîner des blessures graves.

COMMENT L'ÉVITER

- Ne jamais inhaler l'air provenant du compresseur, que ce soit directement ou par l'entremise d'un appareil de ventilation branché au compresseur. Travailler dans un endroit doté d'une bonne aération transversale.
- Lire et respecter les instructions de sécurité fournies sur l'étiquette ou la fiche technique santé-sécurité du produit pulvérisé.
  Utiliser un respirateur homologué et conçu pour cette application en particulier.

⚠AVERTISSEMENT : Risques associés au bruit

Porter un dispositif de protection de l'ouïe pour protéger vos oreilles contre le bruit de l'échappement et le bruit durant le fonctionnement.

⚠AVERTISSEMENT

Risques associés à l'air comprimé

CE QUI PEUT SE PRODUIRE

Le flux d'air comprimé peut endommager les tissus mous de la peau et peut projeter de la poussière, des fragments, des particules détachées et des petits objets à haute vitesse, ce qui pourrait entraîner des dommages matériels ou des blessures.

COMMENT L'ÉVITER

- Toujours utiliser des lunettes de sécurité homologuées munies d'écrans latéraux durant l'utilisation ou l'entretien du compresseur.
- Ne jamais diriger la buse ou le pulvérisateur vers une partie du corps ou vers une autre personne ou un animal.
- Toujours mettre le compresseur hors tension et évacuer la pression de la canalisation d'air avant d'effectuer l'entretien ou encore de fixer des outils ou des accessoires.

⚠AVERTISSEMENT

Risques associés aux pièces mobiles

CE QUI PEUT SE PRODUIRE

Le compresseur se met automatiquement en marche lorsque le manostat est à la position marche/automatique. S'il tente de réaliser une réparation ou un entretien pendant que le compresseur fonctionne ou qu'il est branché, l'utilisateur risque de s'exposer aux pièces mobiles. Ces pièces mobiles peuvent causer des blessures graves.

COMMENT L'ÉVITER

- Toujours débrancher le compresseur et évacuer la pression d'air du réservoir et de tout équipement avant d'effectuer l'entretien ou la réparation.
- Ne jamais faire fonctionner le compresseur si les dispositifs de protection ou les couvercles sont enlevés ou endommagés.
- Gardez vos cheveux, vos vêtements et vos gants à distance des pièces mobiles. Des vêtements amples, des bijoux ou de longs cheveux peuvent se prendre dans les pièces mobiles.
- Les évents peuvent camoufler des pièces mobiles; il convient donc de s'en tenir à l'écart aussi.

⚠AVERTISSEMENT

Risque de brûlure

CE QUI PEUT SE PRODUIRE

Tout contact avec les pièces chaudes, comme la tête du compresseur ou la tubulure d'échappement, peut entraîner de graves brûlures.

COMMENT L'ÉVITER

- Ne jamais toucher les pièces chaudes pendant ou immédiatement après l'utilisation du compresseur. Ne pas toucher aux déflecteurs de protection ni effectuer des réparations avant le refroidissement de l'appareil.

GLOSSAIRE

Pi³/min : pied cube par minute.

Pi³/min standard : pied cube standard par minute; une unité de mesure du débit de l'air.

PSIG : Pression manométrique en livres par pouce carré; une unité de mesure de la pression.

PRESSION DE RÉALIMENTATION : Quand le moteur est arrêté, la pression du réservoir d'air chute pendant que vous continuez à utiliser votre accessoire ou outil pneumatique. Lorsque la pression du réservoir d'air chute sous un certain niveau, le moteur redémarre

automatiquement. C'est ce qu'on appelle la « pression de réalimentation ».

PRESSION DE COUPURE : Lorsque vous démarrez le compresseur d'air, il commence à fonctionner et la pression du réservoir d'air commence à augmenter. Elle augmente jusqu'à un certain niveau, puis le moteur s'arrête automatiquement - ce qui évite que le réservoir d'air soit soumis à une pression supérieure à celle pour laquelle il a été conçu. La pression à laquelle le moteur s'arrête est appelée « pression de coupure ».

CYCLE DE TRAVAIL

Tout compresseur fabriqué par Makita devrait être utilisé à moins de 50 % du cycle de travail. Ainsi, si le compresseur d'air pompe l'air pendant plus de 50 % du temps pendant une heure d'utilisation, on considère qu'il s'agit d'une mauvaise utilisation; le compresseur d'air est insuffisant pour la demande d'air requise.

INFORMATIONS GÉNÉRALES

Ce compresseur d'air est doté d'une pompe sans huile, conçue pour être durable sans nécessiter d'entretien.

Le compresseur peut être utilisé avec des cloueuses et agrafeuses pneumatiques correctement calibrées. Un régulateur de pression d'air est fourni pour ces applications.

⚠AVERTISSEMENT

Ne jamais utiliser un compresseur pour des applications autres que l'utilisation de cloueuses ou agrafeuses correctement calibrées. L'utilisation du compresseur pour d'autres applications peut entraîner des dommages matériels et des blessures.

Des transformateurs d'air distincts combinant des fonctions de réglage d'air et/ou d'enlèvement de la saleté et de l'humidité peuvent être utilisés le cas échéant.

INSPECTION À LA RÉCEPTION

DOMMAGES : Chaque ensemble compresseur d'air est soigneusement testé et vérifié avant l'expédition. Il est toutefois possible qu'une manutention incorrecte provoque des dommages durant le transport et entraîne des problèmes de fonctionnement du compresseur.

Dès l'arrivée de l'équipement, vérifier la présence de dommages cachés ou visibles, afin d'éviter les dépenses associées à la correction de tels problèmes. Cette opération doit être effectuée même si l'emballage de l'expédition ne présente aucun signe visible de dommages. Si ce produit a été envoyé directement, signaler les dommages au transporteur et prévoir immédiatement une inspection du produit.

ENTREPOSAGE

Avant l'entreposage du compresseur d'air, s'assurer de prendre les mesures suivantes :

1. Passer en revue les sections « Entretien » et « Consignes d'utilisation » et réaliser les opérations d'entretien nécessaires. Bien s'assurer de vidanger l'eau du réservoir d'air.
2. Protéger le cordon électrique et le tuyau à air contre les dommages (pour éviter qu'on y trébuche ou qu'on marche dessus).

Entreposer le compresseur d'air dans un endroit propre et sec.

DESCRIPTION DU FONCTIONNEMENT

ROBINET DE VIDANGE :

Le robinet de vidange est situé au bas du réservoir d'air. Il est utilisé pour vidanger la condensation après chaque utilisation.

SYSTÈME D'ARRÊT AUTOMATIQUE :

Si le compresseur s'arrête automatiquement avant d'atteindre sa pression de coupure normale :

1. Éteindre l'ensemble des outils.
2. Débrancher le compresseur ou désactiver le manostat.
3. Laisser le compresseur se refroidir (environ 10 min.)
4. Rebrancher le compresseur ou activer le manostat pour faire démarrer le compresseur.
5. Reprendre le travail.

Si vous utilisez un cordon prolongateur, le compresseur peut s'éteindre même après la réalisation des procédures ci-dessus. Si tel est le cas, le cordon prolongateur est trop long ou trop étroit. Remplacer le cordon prolongateur avec un autre, de la longueur et largeur adéquate.

INTERRUPTEUR MARCHE/ AUTOMATIQUE - ARRÊT :

Mettre cet interrupteur à la position Marche (On) afin de fournir automatiquement l'alimentation au manostat et à Arrêt (Off) pour retirer l'alimentation lorsque vous avez terminé d'utiliser le compresseur ou lorsque le compresseur sera laissé sans surveillance.

FILTRE À AIR (ADMISSION D'AIR) :

Le filtre à air doit être propre en tout temps. Ne pas mettre le compresseur en marche quand le filtre à air n'est pas en place. Le compresseur ne fonctionne pas au maximum de sa capacité si le filtre à air est sale. Avant d'utiliser le compresseur, vérifier toujours si le filtre à air est propre. Dans le cas contraire, nettoyer le filtre à air ou remplacer l'élément filtrant.

POMPE DE COMPRESSION D'AIR :

Pour comprimer l'air, le piston se déplace vers le haut et vers le bas du cylindre. Dans la course vers le bas, l'air est aspiré par la soupape d'admission d'air. La soupape d'échappement demeure fermée.
Dans la course du piston vers le haut, l'air est comprimé. La soupape d'admission se ferme et l'air comprimé est poussé à travers la soupape d'échappement, dans la tubulure d'échappement jusqu'au clapet antiretour et enfin dans le réservoir d'air. L'air utilisable n'est pas disponible tant que le compresseur n'a pas augmenté la pression du réservoir d'air au-delà de la pression requise à la sortie d'air.

CLAPET ANTIRETOUR :

Quand le compresseur d'air est en fonction, le clapet antiretour est « ouvert » et permet à l'air compressé de

pénétrer dans le réservoir d'air. Lorsque le compresseur d'air atteint la pression de « coupure », le clapet antiretour se « ferme», ce qui permet à la pression d'air de demeurer à l'intérieur du réservoir d'air.

VALVE DE DÉCOMPRESSION DE MANOSTAT :

La valve de décompression de manostat, située sur le côté du manostat, est conçue pour libérer automatiquement l'air comprimé de la tête du compresseur et de la tubulure d'échappement lorsque l'air comprimé atteint la pression de « coupure ».

MANOSTAT :

Le manostat démarre automatiquement le moteur lorsque la pression du réservoir d'air descend au-dessous de la « pression de réalimentation ». Il arrête le moteur lorsque la pression du réservoir d'air atteint la pression de « coupure ».

SOUPAPE DE SÉCURITÉ :

Si le manostat n'arrête pas le compresseur d'air lorsque la pression de « coupure » réglée est atteinte, la soupape de sécurité protègera le réservoir contre la haute pression en se « déclenchant » quand la pression définie en usine sera atteinte (cette pression est légèrement supérieure à la pression de « coupure » du manostat).

MANOMÈTRE DE SORTIE :

Le manomètre de sortie indique la pression d'air disponible du côté de la sortie du régulateur. Cette pression est contrôlée par le régulateur et est toujours inférieure ou égale à la pression du réservoir. Consulter la section « Consignes d'utilisation ».

MANOMÈTRE DE RÉSERVOIR :

Le manomètre de réservoir indique la pression de l'air dans le réservoir.

RÉGULATEUR :

La pression de l'air provenant du réservoir d'air est réglée à l'aide du bouton du régulateur. Tourner le bouton dans le sens des aiguilles d'une montre pour augmenter la pression, et dans le sens inverse pour la diminuer. Afin d'éviter de devoir procéder à des réajustements mineurs après avoir effectué un changement du réglage de la pression, il faut toujours approcher la pression souhaitée à partir d'une pression inférieure. Pour diminuer le réglage de la pression, depuis un réglage supérieur vers un réglage inférieur, commencer par réduire la valeur à une pression inférieure à celle souhaitée. Selon les exigences de chaque accessoire particulier, la pression d'air réglée à la sortie pourrait devoir être ajustée pendant que l'accessoire est en fonction.

SORTIE D'AIR COMPRIMÉ;
À utiliser avec les outils pneumatiques à pression régulière
Pression maximale de la sortie; 135 PSIG (0,93 MPa)

PROCÉDURES D'INSTALLATION ET DE RODAGE

EMPLACEMENT DU COMPRESSEUR D'AIR

Placer le compresseur dans un endroit propre, sec et bien aéré. Le filtre à air doit être libre d'obstruction pouvant réduire l'approvisionnement de l'air dans le compresseur d'air. Le compresseur d'air doit être placé à une distance d'au moins 12 po (30,4 cm) du mur ou d'autres obstructions qui pourraient entraver le débit de l'air. La tête et le déflecteur du compresseur d'air sont conçus pour permettre un refroidissement adéquat. Si le taux d'humidité est élevé, il est possible d'installer un filtre à air sur l'adaptateur de sortie d'air pour éliminer l'humidité excessive. Suivre les instructions incluses dans l'emballage du filtre à air pour une installation adéquate. Placer le compresseur d'air sur une surface plane afin qu'il soit solidement installé sur ses pieds de caoutchouc.

TEMPÉRATURE DE FONCTIONNEMENT

Ce compresseur a une température de fonctionnement de 0 °C à 40 °C (32 °F à 104 °F).

⚠ATTENTION
Ne jamais faire fonctionner le compresseur si la température est inférieure à 0 °C (32 °F) ou supérieure à 40 °C (104 °F).

LUBRIFICATION

Ce compresseur d'air est doté d'une pompe sans huile, conçue pour être durable sans nécessiter d'entretien.

Cordons prolongateurs

Pour éviter les chutes de tension, pertes de puissance ou surchauffes du moteur, utiliser un tuyau à air supplémentaire au lieu d'un cordon prolongateur. Une basse tension peut endommager le moteur.

Si l'utilisation d'un cordon prolongateur est requise :
- Utiliser uniquement un cordon prolongateur homologué à trois fils, doté d'une fiche de mise à la terre à trois broches, ainsi qu'une prise de courant à trois ouvertures dans laquelle brancher cette fiche.
- S'assurer que le cordon prolongateur est en bon état.

Consulter le tableau ci-dessous pour connaître les exigences MINIMALES relatives au cordon prolongateur :

Valeurs nominales en ampères - plage (120 V)	Longueur totale du cordon en mètres					
	10 m 25 pi	15 m 50 pi	20 m 75 pi	30 m 100 pi	50 m 150 pi	60 m 200 pi
0 à 5 A	16	16	16	14	12	12
5 à 8 A	16	16	14	12	10	Non recommandé
8 à 12 A	14	14	12	10	Non recommandé	Non recommandé
12 à 15 A	12	12	10	10	Non recommandé	Non recommandé
15 à 20 A	10	10	10	Non recommandé	Non recommandé	Non recommandé

Tuyauterie

Les tuyaux de plastique ou de PVC ne sont pas conçus pour être utilisés avec l'air comprimé. Quelle que soit la pression nominale indiquée, les tuyaux de plastique peuvent éclater sous la pression de l'air. Utiliser uniquement des tuyaux métalliques pour les conduites de distribution d'air. Si une conduite est nécessaire, utiliser un tuyau de la même dimension que la sortie du réservoir d'air, ou d'une dimension supérieure. Si la canalisation est trop petite, le flux de l'air sera entravé. Si la longueur de la canalisation est supérieure à 100 pieds (30,5 m), utiliser la grandeur immédiatement supérieure. Enterrer les conduites souterraines sous la profondeur de pénétration du gel et éviter les poches où la condensation peut s'accumuler et geler. Exercer une pression avant d'enterrer les conduites pour s'assurer que les joints ne présentent aucune fuite.

Instructions de mise à la terre

AVERTISSEMENT : Risque de décharge électrique! Au cas où un court-circuit se produirait, la mise à la terre réduit le risque de décharge électrique en fournissant un fil d'échappement pour le courant électrique. Le compresseur d'air doit être correctement mis à la terre.

Le compresseur d'air est équipé d'un cordon muni d'un fil de mise à la terre et d'une fiche de mise à la terre. Cette fiche doit être branchée dans une prise installée correctement et mise à la terre conformément à tous les codes et règlements en vigueur. La prise doit avoir la même configuration que la fiche. NE PAS UTILISER UN ADAPTATEUR.

Inspecter la fiche et le cordon avant chaque utilisation. Ne pas les utiliser en présence de signes de dommages.

DANGER :

Une mise à la terre incorrecte peut provoquer une décharge électrique. Ne pas modifier la fiche fournie. Si elle ne s'insère pas dans la prise disponible, une prise adéquate doit être installée par un électricien qualifié.

CONSIGNES D'UTILISATION

Liste de vérification quotidienne au démarrage

INSTALLATION DES TUYAUX

⚠AVERTISSEMENT

Risques associés à une utilisation non sécuritaire. Saisir fermement le tuyau dans la main lors de son installation ou de son débranchement, pour éviter tout « coup de fouet ». Perdre le contrôle du tuyau peut entraîner des blessures et des dommages matériels.

1. Avant de raccorder un tuyau à air ou des accessoires, s'assurer que le levier du manostat est à la position Arrêt (« OFF ») et que le régulateur d'air ou la soupape d'arrêt est fermé.
2. Raccorder le tuyau et les accessoires. Une pression d'air excessive peut entraîner un danger d'éclatement. Vérifier la pression nominale maximale spécifiée par le fabricant des outils pneumatiques et des accessoires. La pression de sortie du régulateur ne doit jamais excéder la pression nominale maximale.
3. Mettre le levier du manostat à la position Marche/Auto (« ON/AUTO ») et laisser à la pression du réservoir le temps de monter. Le moteur s'arrêtera lorsque la pression du réservoir atteindra la pression de « coupure ».
4. Ouvrir le régulateur en le tournant dans le sens des aiguilles d'une montre. Régler le régulateur jusqu'à la configuration de pression requise. Le compresseur est prêt à être utilisé.
5. Toujours utiliser le compresseur d'air dans des zones bien aérées, sans essence ou vapeurs de solvants. Ne pas utiliser le compresseur près de la zone de projection.

Lorsque vous avez terminé :

DÉBRANCHEMENT DES TUYAUX

⚠AVERTISSEMENT

Risques associés à une utilisation non sécuritaire. Saisir fermement le tuyau dans les mains lors de son installation ou de son débranchement pour éviter tout « coup de fouet ». Perdre le contrôle du tuyau peut entraîner des blessures et des dommages matériels.

6. Régler le levier du manostat à la position Arrêt (« OFF »).
7. En utilisant l'outil pneumatique ou l'accessoire, porter la pression du réservoir à zéro.
8. Retirer l'outil pneumatique ou l'accessoire.
9. Vidanger l'eau du réservoir d'air en ouvrant le robinet de vidange au bas du réservoir. DE L'EAU SE CONDENSE DANS LE RÉSERVOIR D'AIR. SI ELLE N'EST PAS VIDANGÉE, CETTE EAU ENTRAÎNERA LA CORROSION ET UN AFFAIBLISSEMENT DU RÉSERVOIR D'AIR, CE QUI PEUT CAUSER UN RISQUE DE RUPTURE DU RÉSERVOIR D'AIR.

Remarque :
Si le robinet de vidange est obstrué, évacuer toute la pression d'air. Le robinet peut ensuite être enlevé, nettoyé et réinstallé.

10. Lorsque l'eau a été vidangée, refermer le robinet de vidange. Le compresseur d'air peut alors être rangé.

⚠AVERTISSEMENT
Vidanger le réservoir d'air correctement. Une vidange inadéquate du réservoir d'air peut entraîner de la corrosion et un éclatement du réservoir est possible. L'éclatement du réservoir peut entraîner des blessures et des dommages matériels.

ENTRETIEN

⚠AVERTISSEMENT :
Ne jamais utiliser le compresseur d'air s'il fonctionne de manière anormale.
Si le compresseur d'air semble fonctionner de manière inhabituelle, ou qu'il émet un bruit ou des vibrations étranges, cesser de l'utiliser immédiatement et programmer sa réparation dans un centre de service Makita agréé.

⚠AVERTISSEMENT :
Utilisez uniquement des pièces de rechange Makita authentiques. Le remplacement par des pièces non fabriquées par Makita peut annuler votre garantie et entraîner un mauvais fonctionnement pouvant provoquer des blessures. Les pièces Makita authentiques sont disponibles auprès de revendeurs autorisés.

⚠AVERTISSEMENT :
L'APPAREIL SE MET AUTOMATIQUEMENT EN MARCHE QUAND
L'ALIMENTATION EST ACTIVÉE (ON). LORSQUE L'ENTRETIEN EST RÉALISÉ, L'UTILISATEUR PEUT ÊTRE EXPOSÉ À DES SOURCES DE TENSION ÉLECTRIQUE, À DE L'AIR COMPRIMÉ OU À DES PIÈCES MOBILES. CELA PEUT ENTRAÎNER DES BLESSURES. AVANT DE RÉALISER TOUT TRAVAIL D'ENTRETIEN OU DE RÉPARATION, DÉBRANCHER LE COMPRESSEUR ET ÉVACUER TOUTE LA PRESSION D'AIR.

REMARQUE :
N'utilisez jamais d'essence, de benzine, de solvant, d'alcool ou tout autre produit similaire. Cela pourrait provoquer une décoloration, une déformation ou la formation de fissures.

Pour assurer un fonctionnement efficace et une durée de vie prolongée du compresseur d'air, il convient de préparer et de suivre un calendrier d'entretien courant. Le calendrier d'entretien suivant est conçu pour un appareil dans un environnement de fonctionnement normal, utilisé quotidiennement. Au besoin, le calendrier devrait être modifié pour répondre aux conditions réelles dans lesquelles le compresseur est utilisé. Les modifications dépendront du nombre d'heures d'utilisation, et de l'environnement de travail. Toutes les vérifications d'entretien visant les compresseurs se trouvant dans un environnement extrêmement sale et/ou rude devront être plus fréquentes.

CALENDRIER D'ENTRETIEN RÉGULIER

1. Vidanger l'eau du réservoir d'air, des séparateurs d'humidité ou des transformateurs.
2. Vérifier la présence de tout bruit inhabituel et/ou vibration.
3. Vérifier manuellement le bon fonctionnement de toutes les soupapes de sécurité.

⚠AVERTISSEMENT : Risque d'éclatement.
Vérifier la soupape de sécurité. Si la soupape de sécurité ne fonctionne pas correctement, une pressurisation excessive du réservoir d'air peut entraîner la rupture du réservoir ou son explosion, et provoquer des blessures ou d'autres dommages matériels.

4. Inspecter le filtre à air et le remplacer au besoin.
5. Inspecter les conduites d'air et les raccords pour s'assurer qu'il n'y a pas de fuite; apporter les corrections au besoin.
   Après chaque année d'utilisation, ou encore si on soupçonne la présence d'un problème :
   - Vérifier les conditions d'entrée de la pompe de compression d'air et des soupapes d'échappement.
   - Vérifier l'état du clapet antiretour. Le remplacer s'il est endommagé ou trop usé.
6. Maintenir l'ensemble des vis, boulons et couvercles fermement en place. Vérifier périodiquement leur état.

⚠AVERTISSEMENT
Maintenir l'ensemble des vis, boulons et couvercles fermement en place. Si des vis ou couvercles se desserrent, cela pourrait entraîner des blessures ou des dommages matériels.

GARANTIE LIMITÉE MAKITA

Consulter le certificat de garantie joint pour connaître les plus récentes conditions de la garantie applicable à ce produit. Si le certificat de garantie n'est pas disponible, se reporter aux détails de la garantie énoncés sur le site Web ci-dessous et applicable à votre pays.

États-Unis : www.makitatools.com
Canada : www.makita.ca
Autres pays : www.makita.com

Descripción de las piezas

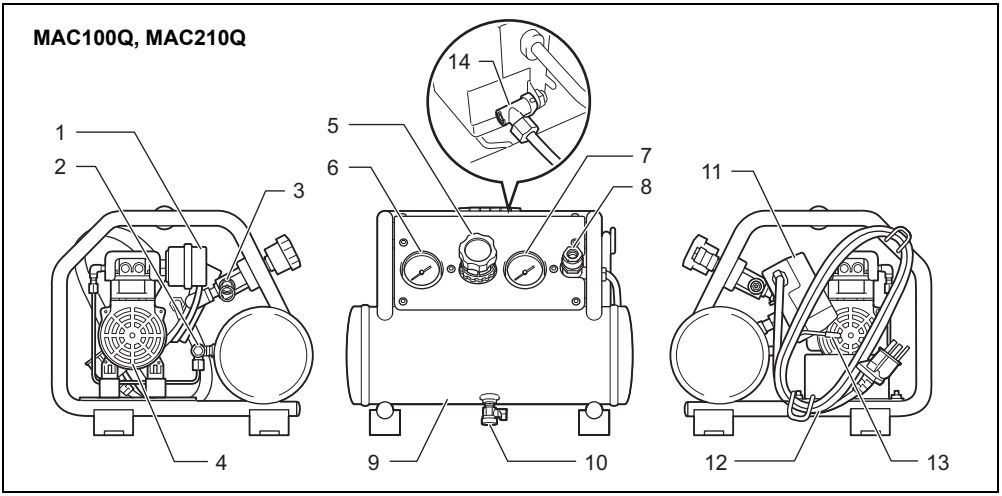

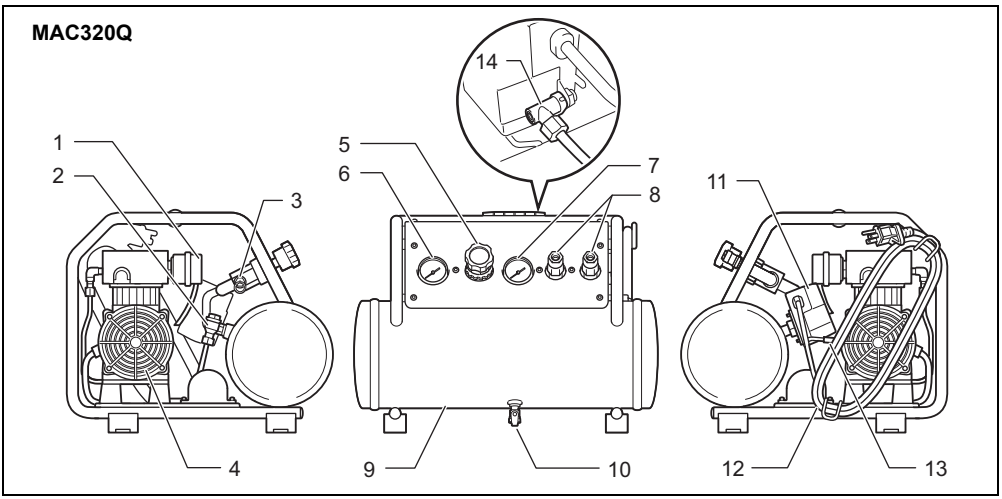

1. Filtro de aire (admisión de aire)
2. Válvula de retención
3. Válvula de seguridad
4. Bomba del compresor de aire
5. Regulador
6. Manómetro del tanque
7. Manómetro de la toma
8. Acople rápido
9. Tanque de aire
10. Válvula de drenado
11. Interruptor de presión
12. Cable eléctrico
13. Interruptor de Encendido/Auto/Apagado
14. Válvula de descarga del interruptor de presión

Nota:
La forma de la válvula de drenado es diferente entre MAC100Q y MAC210Q.

ESPECIFICACIONES

Modelo	MAC100Q	MAC210Q	MAC320Q
Producción máxima de energía	350 W	800 W	1 100 W
SCFM @ 90 PSIG	0,7	2,0	2,6
Presión de activación	105 PSIG (0,72 MPa)		
Presión de desactivación	135 PSIG (0,93 MPa)		
Calibre x Ciclo x Cantidad	51 mm x 8 mm x 2	64 mm x 14 mm x 2	64 mm x 17 mm x 2
Voltaje - Monofásico	120 V CA		
Hz	60 Hz		
RPM - Motor	1.750 min^{-1}		
Lubricación	Sin aceite		
Capacidad del tanque	1 gal (3,8 L)	2 gal (7,6 L)	3 gal (11,4 L)
Peso	12,5 kg (27,6 lb)	20,5 kg (45,2 lb)	23,8 kg (52,5 lb)
Dimensiones (La x An x Al)	Largo: 328 mm (12-7/8”) Ancho: 370 mm (14-1/2”) Alto: 282 mm (11-1/8”)	Largo: 441 mm (17-3/8”) Ancho: 429 mm (16-7/8”) Alto: 347 mm (13-5/8”)	Largo: 456 mm (18”) Ancho: 481 mm (19”) Alto: 348 mm (13-3/4”)
Presión máxima de la toma	135 PSIG (0,93 MPa)		
Clasificación CSA/US	Sí		

- Debido a nuestro programa continuo de investigación y desarrollo, las especificaciones aquí dadas están sujetas a cambios sin previo aviso.
- Nota: Las especificaciones pueden ser diferentes de país a país.

Requisito mínimo del circuito: 15 amperes

* Se prefiere el uso de un cortacircuitos (“breaker”). Utilice solamente un fusible o cortacircuitos que sea de la misma clasificación que el circuito en el que opera el módulo del compresor de aire. Si el compresor de aire está conectado a un circuito protegido por fusibles, utilice fusibles con retardo de tiempo.

IMPORTANTE

Lea con atención las Normas de Seguridad, así como TODAS las instrucciones antes de utilizar el equipo.
www.makitatools.com
www.makita.ca

INSTRUCCIONES IMPORTANTES DE SEGURIDAD

CONSERVE ESTAS INSTRUCCIONES.

⚠ADVERTENCIA

LA OPERACIÓN Y EL MANTENIMIENTO INCORRECTOS DE ESTE PRODUCTO PUEDE GENERAR LESIONES GRAVES A LA PERSONA O DAÑOS AL EQUIPO.
LEA Y COMPRENDA TODAS LAS ADVERTENCIAS E INSTRUCCIONES DE OPERACIÓN ANTES DE USAR ESTE EQUIPO.

⚠ADVERTENCIA

Riesgo de operación insegura

LO QUE PUEDE PASAR

La operación insegura de su compresor de aire puede generar graves lesiones hacia usted u otras personas.

CÓMO PUEDE PREVENIR ESTO

- Revise y comprenda todas las instrucciones y advertencias que se indican en este manual.
- Familiarícese con la operación y los controles del compresor de aire.
- Mantenga el área de operación despejada de personas, mascotas y obstáculos.
- Mantenga a los niños alejados del compresor de aire en todo momento.
- No opere el equipo si está cansado o bajo la influencia los efectos del alcohol, medicinas u otras sustancias. Manténgase alerta en todo momento.
- Nunca anule la funcionalidad de seguridad que ofrece el producto.
- Equipe el área de operación con un extintor de incendios.
- No opere el equipo si nota que faltan piezas, si alguna pieza está dañada, ni con piezas no autorizadas.

⚠ADVERTENCIA

Riesgo de que el tanque de aire explote

LO QUE PUEDE PASAR

Las siguientes condiciones podrían originar un debilitamiento del tanque, lo cual GENERARÁ UNA EXPLOSIÓN VIOLENTA DEL TANQUE OCASIONANDO GRAVES LESIONES A USTED Y A OTRAS PERSONAS:

- Negligencia por no drenar el agua condensada del tanque, ocasionando oxidación y adelgazamiento de la pared del tanque.
- Alteraciones o intentos de reparar el tanque.
- Alteraciones no autorizadas al interruptor de presión, válvula de seguridad o de cualquier otro componente que controle la presión del tanque.

CÓMO PUEDE PREVENIR ESTO

- Drene el tanque de aire diariamente o después de cada uso. Si se origina una fuga en el tanque, cambie de inmediato el tanque con un nuevo, o reemplace el compresor de aire por completo.
- No taladre, suelde ni modifique en alguna forma el tanque de aire o este se debilitará. El tanque podrá romperse o explotar. Cambie el tanque por uno nuevo.
- Siga las recomendaciones del fabricante del equipo y nunca exceda la clasificación de la presión máxima permitida de los aditamentos. No use nunca un compresor para inflar objetos de baja presión como juguetes para niños, pelotas o balones, etc.

⚠ADVERTENCIA

Riesgo de que los aditamentos o accesorios exploten

LO QUE PUEDE PASAR

Exceder la clasificación de presión para herramientas de aire, pistolas de aire (o atomizadores), accesorios que funcionan a base de presión de aire, neumáticos Y de cualquier otro objeto inflable puede ocasionar que se revienten o salgan proyectados lo cual podría generar graves lesiones para usted y otras personas.

⚠ADVERTENCIA

Riesgo de descarga eléctrica

LO QUE PUEDE PASAR

- Su compresor de aire funciona con electricidad. Así como con cualquier otro dispositivo eléctrico, si no se usa correctamente, puede ocasionarse una descarga eléctrica.
- Conexión a tierra: si no se proporciona una conexión a tierra adecuada para este producto, se podría aumentar el riesgo de descargas eléctricas.

CÓMO PUEDE PREVENIR ESTO

- Cualquier cableado eléctrico o reparación requerida para este equipo deberá realizarse por personal de servicio calificado o electricista con licencia, de acuerdo a los criterios eléctricos nacionales y locales.
- Cerciórese de que el circuito eléctrico al cual está conectado el compresor proporciona una conexión eléctrica a tierra adecuada, el voltaje correcto y la protección que corresponda mediante fusibles.
- Nunca opere el compresor al aire libre si está lloviendo, ni en un entorno mojado.
- Nunca opere el compresor con protectores o cubiertas que tengan daños o que hayan sido quitados del equipo.

⚠ADVERTENCIA

Riesgo de explosión o incendio

LO QUE PUEDE PASAR

Es normal que haya un chispazo debido a los contactos eléctricos dentro del motor y el interruptor de presión cada vez que se prenda o apague el compresor. Nunca opere el compresor ante entornos donde haya presencia de gases inflamables. Hacer esto puede generar graves lesiones hacia usted u otras personas.

CÓMO PUEDE PREVENIR ESTO

- Siempre opere el compresor en un área bien ventilada donde no haya gasolina ni otros gases solventes.

- Si se está rociando material inflamable, coloque el compresor a una distancia de al menos 6 metros (20 pies) de donde haciendo el rociado.
- Almacene los materiales inflamables en un lugar seguro alejado del compresor.

⚠ADVERTENCIA

Riesgo de inhalación

LO QUE PUEDE PASAR

- El aire comprimido de su compresor no es seguro para ser respirado.
  Puede que dicho torrente de aire contenga monóxido de carbono, otros vapores o partículas del tanque u otros componentes.
- Los materiales rociados como pintura, solventes de pintura, eliminadores de pintura, insecticidas, eliminadores de maleza, etc. contienen gases dañinos y venenosos.
- La inhalación de los materiales usados con el compresor o gases expedidos puede generar graves lesiones.

CÓMO PUEDE PREVENIR ESTO

- Nunca respire el aire desde el compresor, ya sea de forma directa o de algún dispositivo de ventilación conectado al compresor. Trabaje en un lugar que cuente con buenos puntos de ventilación.
- Lea y siga las instrucciones de seguridad que se incluyen en la etiqueta o en la hoja de datos de seguridad para el material a ser rociado.
  Use un respirador aprobado diseñado para usarse con la aplicación específica.

⚠ADVERTENCIA: Riesgo de ruidos

Use protección auditiva para proteger sus oídos contra el ruido del escape y el ruido durante la operación.

⚠ADVERTENCIA

Riesgo debido al aire comprimido

LO QUE PUEDE PASAR

La corriente de aire comprimido puede causar daño a los tejidos suaves, así como proyectar partículas, astillas y pequeños objetos con gran fuerza.

CÓMO PUEDE PREVENIR ESTO

- Use siempre gafas protectoras aprobadas con cubiertas laterales cuando use o realice mantenimiento al compresor.
- Nunca apunte la boquilla o el rociador hacia ninguna parte del cuerpo, ni hacia otra persona o animal.
- Apague siempre el compresor y drene la presión del conducto de aire antes de realizar algún servicio de mantenimiento, colocar aditamentos o accesorios.

⚠ADVERTENCIA

Riesgo debido a las piezas móviles

LO QUE PUEDE PASAR

El compresor se alterna automáticamente cuando el interruptor de la presión está en la posición de encendido o en la posición automática. Si va a hacer algún servicio de reparación o mantenimientos mientras el compresor está siendo utilizado o está conectado, puede exponerse a las piezas móviles. Estas piezas móviles pueden causar graves lesiones.

CÓMO PUEDE PREVENIR ESTO

- Desconecte siempre el compresor y libere la presión de aire del tanque y de cualquier aditamento antes de realizar cualquier servicio de mantenimiento o reparación.
- Nunca opere el compresor con protectores o cubiertas que tengan daños o que hayan sido quitados del equipo.
- Mantenga su cabello, prendas de vestir y guantes alejados de las piezas móviles. Las ropas sueltas, al igual que las alhajas y el cabello largo, pueden engancharse en las piezas móviles.
- Las aberturas para la ventilación puede que encubran las piezas móviles, por lo que deberá evitar exponerse a ellas también.

⚠ADVERTENCIA

Riesgo de quemaduras

LO QUE PUEDE PASAR

El contacto con piezas calientes como la cabeza del compresor o los tubos de la toma podría generar quemaduras graves de la piel.

CÓMO PUEDE PREVENIR ESTO

- Nunca toque los componentes calientes durante o inmediatamente tras la operación del compresor. No trate de alcanzar las piezas que quedan más allá de las cubiertas o protectores, ni realice servicio de mantenimiento hasta que el equipo se haya enfriado.

GLOSARIO

CFM: pies cúbicos por minuto.

SCFM: pies cúbicos por minuto estándar; una unidad de medición en el suministro de aire.

PSIG: libras por pulgada cuadrada de presión de manómetro.

PRESIÓN DE ACTIVACIÓN: mientras el motor está apagado, la presión del aire en el tanque baja a medida que continúa utilizando el equipo. Cuando la presión baja alcanzando cierto nivel, el motor se reactivará automáticamente. A esta activación se le conoce como “presión de activación”.

PRESIÓN DE DESACTIVACIÓN: Al encender el compresor de aire, éste comenzará a funcionar y la presión en el tanque de aire comenzará a acumularse. La presión se acumulará hasta cierto punto antes de que el motor se apague automáticamente con el fin de proteger el tanque de aire contra una mayor presión para el cual está diseñado. La presión en la cual el motor se apaga se le conoce como “presión de desactivación”.

CICLO DE SERVICIO

Se recomienda que todos los compresores de aire fabricados por MAKITA sean utilizados sobre un ciclo de

servicio a no más del 50% del mismo. Esto significa que un compresor de aire que bombea más del 50% del aire en una hora se consideraría como uso indebido ya que el compresor de aire estaría subdimensionado para la demanda de aire requerida.

INFORMACIÓN GENERAL

Este compresor de aire está equipado para usarse con una bomba sin aceite para su durabilidad y para que esta no requiera mantenimiento.

Puede usar el compresor con clavadoras y grapadoras neumáticas que cuenten con la clasificación correspondiente. Se proporciona un regulador de presión para el uso de estas aplicaciones.

⚠ADVERTENCIA

Nunca use el compresor para aplicaciones distintas a las del compresor para hacer funcionar clavadoras y grapadoras neumáticas con la clasificación correspondiente. Usar el compresor para otras aplicaciones puede generar daños a la propiedad y lesiones personales.

Se deberán usar transformadores de aire por separado los cuales combinen las funciones de regulación de aire y/o humedad y eliminación de residuos en los casos en los que corresponda.

INSPECCIÓN DURANTE LA RECEPCIÓN

DAÑOS: cada artefacto del compresor de aire es sometido a pruebas y revisiones exhaustivas antes de su envío. Con un manejo inapropiado durante el envío del equipo, puede que se generen daños que podrían causar problemas en la operación.

Al recibir el equipo, compruebe inmediatamente si hay daños ocultos o visibles para evitar los gatos que se incurren para corregir dichos problemas. Esto deberá hacerse desde el contenedor en donde viene el equipo, independientemente de cualquier signo visible de daños. Si el producto le fue enviado directamente, reporte cualquier daño al transportador y coordine una inspección de los bienes inmediatamente.

ALMACENAMIENTO

Antes de almacenar su compresor de aire, asegúrese de hacer lo siguiente:

1. Revise las secciones de “Mantenimiento” y “Procedimientos de operación” y realice el mantenimiento según sea necesario. Asegúrese de drenar el agua del tanque de aire.
2. Proteja el cable eléctrico y la manguera de aire contra daños (como el evitar que alguien los pise o aplaste).

Almacene el compresor de aire en un lugar limpio y seco.

DESCRIPCIÓN DE LA OPERACIÓN

VÁLVULA DE DRENADO:

La válvula de drenado se ubica en la parte inferior del tanque de aire y se utiliza para drenar la condensación al final de cada uso.

SISTEMA DE APAGADO AUTOMÁTICO:

Si el compresor se apaga automáticamente antes de alcanzar la presión de desactivación normal:

1. Apague todas las herramientas.
2. Desconecte el compresor o apague el interruptor de presión.
3. Espere hasta que el compresor se enfríe. (Cerca de 10 min.)
4. Vuelva a conectar el compresor o encienda el interruptor de presión para arrancar el compresor.
5. Reanude la operación.

Si utiliza un cable de extensión, el compresor se apagará incluso después de realizar los procedimientos anteriores. En este caso, el cable de extensión es demasiado largo o angosto. Cambie el cable de extensión por uno del ancho y largo adecuados.

INTERRUPTOR DE ENCENDIDO / AUTO / APAGADO:

Ponga este interruptor en la posición de encendido (“on”) para suministrar energía automática al interruptor de la presión, y póngalo en la posición de apagado (“off”) para eliminar el suministro al terminar de usar el compresor o cuando no esté bajo su completa atención.

FILTRO DE AIRE (ADMISIÓN DE AIRE):

Mantenga limpio el filtro de aire en todo momento. No haga funcionar el compresor sin el filtro de aire. El compresor no funciona a la máxima capacidad si el filtro de aire está sucio. Antes de usar el compresor, revise siempre si el filtro de aire está limpio. Si no lo está, limpie el filtro de aire o cambie el elemento del filtro.

BOMBA DEL COMPRESOR DE AIRE:

Para comprimir el aire, el pistón se mueve de arriba para abajo en el cilindro. Estando en la posición baja del ciclo, el aire es absorbido a través de la válvula de entrada de aire. La válvula de escape permanece cerrada.
Estando en la posición elevada del pistón, el aire es comprimido. La válvula de entrada se cierra y el aire comprimido es forzado a través de la válvula de escape, a través del tubo de la toma, a través de la válvula de retención y hacia el tanque de aire. El aire utilizable no está disponible hasta que el compresor ha elevado la presión del tanque de aire por encima del requerido en la toma de aire.

VÁLVULA DE RETENCIÓN:

Cuando el compresor de aire está funcionando, la válvula de retención se “abre”, permitiendo el paso del aire comprimido hacia el tanque de aire. Cuando el compresor alcanza la presión de “desactivación”, la válvula de retención se “cierra”, permitiendo que la presión de aire permanezca dentro del tanque de aire.

VÁLVULA DEL INTERRUPTOR DE DESCARGA DE PRESIÓN:

La válvula del interruptor de descarga de la presión, que se encuentra sobre el costado del interruptor de la presión, está diseñada para liberar automáticamente el aire desde la cabeza del compresor y de la toma del tubo cuando el compresor de aire alcance presión de “desactivación”.

INTERRUPTOR DE LA PRESIÓN:

El interruptor de la presión activa automáticamente el motor cuando la presión del tanque de aire baja a presión de “activación” establecida de fábrica. Detiene el motor cuando la presión del tanque de aire alcanza la presión de “desactivación” establecida de fábrica.

VÁLVULA DE SEGURIDAD:

Si el interruptor de la presión no apaga el compresor de aire en su ajuste de presión de “desactivación”, la válvula de seguridad ofrecerá protección contra la presión elevada al “salirse” en su ajuste de presión de fábrica (levemente mayor al ajuste de “desactivación” del interruptor de presión).

MANÓMETRO DE LA TOMA:

El manómetro de la toma indica la presión de aire disponible en el lado de la toma del regulador. Esta presión es controlada por el regulador y siempre es menor o igual a la presión del tanque. Consulte “Procedimientos de operación”.

MANÓMETRO DEL TANQUE:

El manómetro del tanque indica la presión de aire en el tanque.

REGULADOR:

La presión de aire que viene del tanque de aire es controlada por la perilla del regulador. Gírela en dirección de las manijas del reloj para incrementar la presión, y en dirección contraria para reducirla. Para evitar tener que hacer reajustes menores tras hacer un cambio en el ajuste de la presión, siempre alcance la presión deseada partiendo de un punto bajo de presión y vaya subiendo hasta alcanzar el punto deseado. Al tener que reducir de un ajuste mayor, primero reduzca a un punto un tanto inferior al punto deseado. Dependiendo de los requisitos de aire de cada accesorio particular, puede que la presión de aire de la toma regulada tenga que ser ajustada mientras está operando con el accesorio.

TOMA DE AIRE COMPRIMIDO;
Para uso normal de la herramienta de presión neumática
Presión máxima de la toma; 135 PSIG (0,93 MPa)

INSTALACIÓN Y PROCEDIMIENTOS DE ACTIVACIÓN

UBICACIÓN DEL COMPRESOR DE AIRE

Sitúe el compresor de aire en un lugar limpio, seco y bien ventilado. El filtro del aire debe mantenerse sin obstrucciones que podrían reducir el suministro de aire del compresor de aire. El compresor de aire deberá situarse al menos 30 centímetros (12 pulgadas) de la pared o de cualquier otra obstrucción que interfiera con el flujo de aire. La cabeza y cubierta del compresor de aire están diseñadas para permitir un enfriamiento adecuado. Si la humedad es elevada, se puede instalar un filtro de aire sobre el adaptador de la toma de aire para eliminar el exceso de humedad. Siga las instrucciones incluidas con el filtro de aire para una instalación correcta.
Sitúe el compresor de aire sobre una superficie plana, de modo que repose seguro sobre sus patas de hule.

TEMPERATURA DE OPERACIÓN

La temperatura de operación de este compresor se encuentra entre 0 °C y 40 °C (32 °F y 104 °F).

⚠PRECAUCIÓN
Nunca haga funcionar el compresor a temperaturas inferiores a 0 °C (32 °F) y superiores a 40 °C (104 °F).

LUBRICACIÓN

Este compresor de aire está equipado para usarse con una bomba sin aceite para su durabilidad y para que esta no requiera mantenimiento.

Cables de extensión

Para evitar una baja en el voltaje, pérdida de suministro eléctrico y sobrecalentamiento del motor, utilice una manguera de aire adicional en lugar de usar una extensión eléctrica. Un bajo voltaje puede causar daños al motor.

Cuando sea necesario el uso de una extensión eléctrica:
- Use solo cables de extensión trifásicas (de tres clavijas) las cuales incluyen clavija de aterrizado y enchúfelas en tomas trifásicas correspondientes admisibles para el equipo.
- Asegúrese de que el cable de extensión esté en buenas condiciones.

Consulte la tabla a continuación para conocer los requisitos MÍNIMOS del calibre del cable de extensión:

Rango de la clasificación de amperaje (120 V)	Longitud total en metros pies					
	10 m 25 pies	15 m 50 pies	20 m 75 pies	30 m 100 pies	50 m 150 pies	60 m 200 pies
0 - 5 A	16	16	16	14	12	12
5 - 8 A	16	16	14	12	10	No se recomienda
8 - 12 A	14	14	12	10	No se recomienda	No se recomienda
12 - 15 A	12	12	10	10	No se recomienda	No se recomienda
15 - 20 A	10	10	10	No se recomienda	No se recomienda	No se recomienda

Tubería

Los tubos de plástico o PVC no están diseñados para ser usados con el compresor de aire. Independientemente de su clasificación de presión indicada, los tubos de plástico pueden reventarse por la presión de aire. Use solo tubos de metal para las líneas de distribución de aire. Cuando sea necesaria una línea de tubería, utilice tubos del mismo tamaño y no mayores que la toma de aire en el tanque. La tubería que sea demasiado pequeña restringirá el flujo de aire. Si la longitud de la tubería es mayor a cien pies (30 metros y medio), use el tamaño inmediato superior. Entierre las líneas subterráneas por debajo del nivel respectivo para evitar congelamiento y evite lugares donde la condensación puede acumularse y congelarse. Aplique presión antes de cubrir las líneas subterráneas para asegurarse que todas las coyunturas de los tubos no tienen fugas.

Instrucción de aterrizado

ADVERTENCIA: ¡riesgo de descarga eléctrica! En el evento de un corto circuito, la conexión a tierra reduce el riesgo de una descarga al ofrecer un cable de escape para la corriente eléctrica. Este compresor de aire debe aterrizarse correctamente.

El compresor de aire está equipado con un cable eléctrico y enchufe aterrizados. El enchufe debe usarse en una toma que haya sido instalada y aterrizada en cumplimiento con todas las reglamentaciones locales. La toma debe contar con la misma configuración que el enchufe. NO USE UN ADAPTADOR.

Inspeccione el enchufe y el cable antes de cada uso. No use el equipo si observa algún daño.

PELIGRO:
Un aterrizado incorrecto puede generar descarga eléctrica. No haga alternaciones en el enchufe proporcionado. Si no encaja con la toma disponible, se deberá instalar una toma adecuada por un electricista calificado.

PROCEDIMIENTOS DE OPERACIÓN

Lisa de comprobación diaria antes del encendido

INSTALACIÓN DE MANGUERAS

⚠ADVERTENCIA
Riesgo de operación insegura. Sujete con la manguera con firmeza al conectar o desconectar para prevenir que ésta se flagele violentamente. Perder el control de la manguera puede generar lesiones personales y daños a la propiedad.

1. Antes de conectar la manguera de aire o los accesorios, asegúrese que la palanca del interruptor de la presión está en la posición de apagado (“OFF”) y que la válvula de cierre del regulador de aire está cerrada.
2. Coloque la manguera y los accesorios. Una presión excesiva de aire implica un peligroso riesgo de explotación. Compruebe la clasificación de presión máxima del fabricante para las herramientas y accesorios para equipos de aire. La presión de la toma del regulador nunca deberá exceder la clasificación de presión máxima.
3. Ponga la palanca del interruptor de la presión a la posición de encendido (“ON/AUTO”) y permita que se acumule presión en el tanque. El motor se detendrá cuando la presión en el tanque alcance la presión de “desactivación”.
4. Abra el regulador al girarlo en dirección de las agujas del reloj. Establezca el regulador al ajuste adecuado de la presión. Su compresor está listo para ser usado.
5. Siempre opere el compresor de aire en lugares bien ventilados donde no haya gasolina ni otros gases solventes. No sitúe el compresor cerca del área que está siendo rociada.

Al terminar:

DESCONEXIÓN DE MANGUERAS

⚠ADVERTENCIA
Riesgo de operación insegura. Sujete con la manguera con firmeza al conectar o desconectar para prevenir que ésta se flagele violentamente. Perder el control de la manguera puede generar lesiones personales y daños a la propiedad.

6. Ajuste la palanca del interruptor de la presión a la posición de apagado (“OFF”).
7. Mediante el accesorio o herramienta para equipos de aire drene la presión del tanque hasta cero.
8. Quite el accesorio o herramienta para el equipo de aire.
9. Drene el agua del tanque de aire al abrir la llave de válvula de drenado sobre la parte inferior del tanque. HABRÁ CONDENSACIÓN DE AGUA EN EL TANQUE DE AIRE. SI NO SE DRENA, EL AGUA CORROERÁ Y DEBILITARÁ EL TANQUE DE AIRE PROVOCANDO UN RIESGO DE RUPTURA DEL TANQUE.

Nota:
Si la válvula de drenado está enchufada, libere toda la presión de aire y luego quite la válvula, límpiela y vuélvala a colocar.

10. Tras haber drenado el agua, cierre la válvula de drenado. El compresor de aire podrá ahora almacenarse.

⚠ADVERTENCIA
Drene correctamente el tanque de aire. Un drenado inadecuado del tanque de aire puede generar corrosión y el posible estallido del tanque. El estallido del tanque puede generar lesiones personales y daños a la propiedad.

MANTENIMIENTO

⚠ADVERTENCIA:
Nunca use el compresor de aire con anomalías en su funcionamiento.
Si parece haber anomalías de funcionamiento con el compresor, o si se escucha algún ruido extraño o si se observa vibración, detenga la operación de inmediato y coordine un servicio de reparación en un centro autorizado de Makita.

⚠ADVERTENCIA:
Use solo piezas de repuesto originales de Makita. Las piezas de repuesto que no son fabricadas por Maquita anularán su garantía y puede que ocasionen una operación defectuosa que genere lesiones. Las piezas originales de Makita están disponibles en un distribuidor autorizado.

⚠ADVERTENCIA:
EL EQUIPO REALIZA UN CICLO AUTOMÁTICO CUANDO
ESTÁ ENCENDIDO. AL HACER SERVICIO DE MANTENIMIENTO, PUEDE QUE SE EXPONGA A FUENTES DE VOLTAJE, AIRE COMPRIMIDO O PIEZAS MÓVILES. PUDEN OCURRIR LESIONES A LA PERSONA. ANTES DE REALIZAR CUALQUIE SERVICIO DE MANTENIMIENTO O REPARACIÓN, DESCONECTE EL COMPRESOR Y DRENE TODA LA PRESIÓN DE AIRE.

AVISO:
Nunca use gasolina, bencina, diluyentes (tíner), alcohol o alguna sustancia similar. El uso de estas sustancias podría generar decoloraciones, deformaciones o grietas.

Para asegurar una operación eficiente y una vida útil mayor del equipo, deberá planear y seguir un programa de mantenimiento de rutina. El siguiente programa de mantenimiento de rutina está diseñado para un equipo bajo un entorno de operación normal bajo un uso diario. De ser necesario, el programa deberá modificarse para que se adapte a las condiciones bajo las cuales su compresor es utilizado. Las modificaciones dependerán de las horas de operación y el entorno de trabajo. Los equipos de compresión en entornos excesivamente sucios u hostiles requerirán de servicios de mantenimiento más frecuentes.

PROGRAMA DE SERVICIO DE MANTENIMIENTO DE RUTINA

1. Drene el agua del tanque de aire, así como de los separadores de humedad o los transformadores.
2. Compruebe si hay cualquier ruido y/o vibración inusual.
3. Revise manualmente todas las válvulas de seguridad para asegurarse que funcionan correctamente.

⚠ADVERTENCIA: Riesgo de explosión.
Revise la válvula de seguridad. Si la válvula de seguridad no funciona correctamente con la presurización del tanque de aire, se puede generar una ruptura o explosión provocando lesiones personales y daños a la propiedad.

4. Revise el filtro de aire y reemplácelo de ser necesario.
5. Revise las vías de aire y las uniones para ver si hay fugas, y repárelas de ser necesario.
   Por cada año de operación o si se sospecha un problema:
   - Revise la condición de la bomba de consumo y las válvulas de escape del compresor de aire.
   - Revise la condición de la válvula de escape y reemplácela si está dañada o gastada.
6. Asegúrese de que todos los tornillos, pernos y cubiertas estén bien apretados. Revise sus condiciones de forma periódica.

⚠ADVERTENCIA
Asegúrese de que todos los tornillos, pernos y cubiertas estén bien apretados firmemente. Si las placas de tornillos o las cubiertas se sueltan, se pueden generar lesiones personales o daños a la propiedad.

GARANTÍA LIMITADA MAKITA

Consulte la hoja de garantía anexa para conocer los términos más actuales de la garantía aplicables a este producto. Si la hoja de garantía anexa no está disponible, consulte los detalles de la garantía establecidos en el sitio web siguiente para su país correspondiente.

Estados Unidos de América: www.makitatools.com
Canadá: www.makita.ca
Otros países: www.makita.com

<USA only>

WARNING

Some dust created by power sanding, sawing, grinding, drilling, and other construction activities contains chemicals known to the State of California to cause cancer, birth defects or other reproductive harm. Some examples of these chemicals are:

- lead from lead-based paints,
- crystalline silica from bricks and cement and other masonry products, and
- arsenic and chromium from chemically-treated lumber.

Your risk from these exposures varies, depending on how often you do this type of work. To reduce your exposure to these chemicals: work in a well ventilated area, and work with approved safety equipment, such as those dust masks that are specially designed to filter out microscopic particles.

<USA solamente>

ADVERTENCIA

Algunos tipos de polvo creados por el lijado, serrado, amolado, taladrado, y otras actividades de la construccion contienen sustancias quimicas reconocidas por el Estado de California como causantes de cancer, defectos de nacimiento y otros peligros de reproduccion. Algunos ejemplos de estos productos quimicos son:

- plomo de pinturas a base de plomo,
- silice cristalino de ladrillos y cemento y otros productos de albanileria, y
- arsenico y cromo de maderas tratadas quimicamente.

El riesgo al que se expone variara, dependiendo de la frecuencia con la que realice este tipo de trabajo. Para reducir la exposicion a estos productos quimicos: trabaje en un area bien ventilada, y pongase el equipo de seguridad indicado, tal como esas mascaras contra el polvo que estan especialmente disenadas para filtrar particulas microscopicas.

Makita Corporation
3-11-8, Sumiyoshi-cho,
Anjo, Aichi 446-8502 Japan

MAC100Q-NA3-1909

ALA

Quebec Notice — Warranty of Availability (Bill 29)
Avis (Québec) — Garantie de disponibilité (projet de loi 29)

For Québec customers only:
Pour les clients du Québec seulement :

NOTICE TO QUÉBEC CONSUMERS – Warranty of availability of replacement parts, repair services and related maintenance/repair information. *Please note that while Makita Canada Inc. ("Makita") makes reasonable efforts to have replacement parts and/or maintenance/repair information available for certain products, please note that Makita does not guarantee the availability of replacement parts, repair services or maintenance/repair information within the meaning of section 39 of the Quebec Consumer Protection Act and sections 79.18 to 79.20 of the Regulation Respecting the Application of the Consumer Protection Act, for any Makita® products manufactured, imported, distributed, advertised, offered for sale and/or sold in Quebec (whether through authorized dealers, or any other distribution channel).*	***AVIS AUX CONSOMMATEURS DU QUÉBEC – Garantie de disponibilité des pièces de rechange, services de réparation, et renseignements relatifs à l'entretien et à la réparation.*** *Bien que Makita Canada Inc. (« Makita ») déploie des efforts raisonnables afin de rendre disponibles les pièces de rechange et/ou les renseignements relatifs à l'entretien ou à la réparation de certains produits, Makita ne garantit pas la disponibilité des pièces de rechange, des services de réparation ou des renseignements nécessaires à l'entretien ou à la réparation au sens de l'article 39 de la Loi sur la protection du consommateur du Québec et des articles 79.18 à 79.20 du Règlement d'application de la loi sur la protection du consommateur pour aucun produit Makita^MD fabriqué, importé, distribué, annoncé, offert en vente et/ou vendu au Québec (que ce soit par l'intermédiaire de détaillants autorisés ou d'autres voies de distribution).*